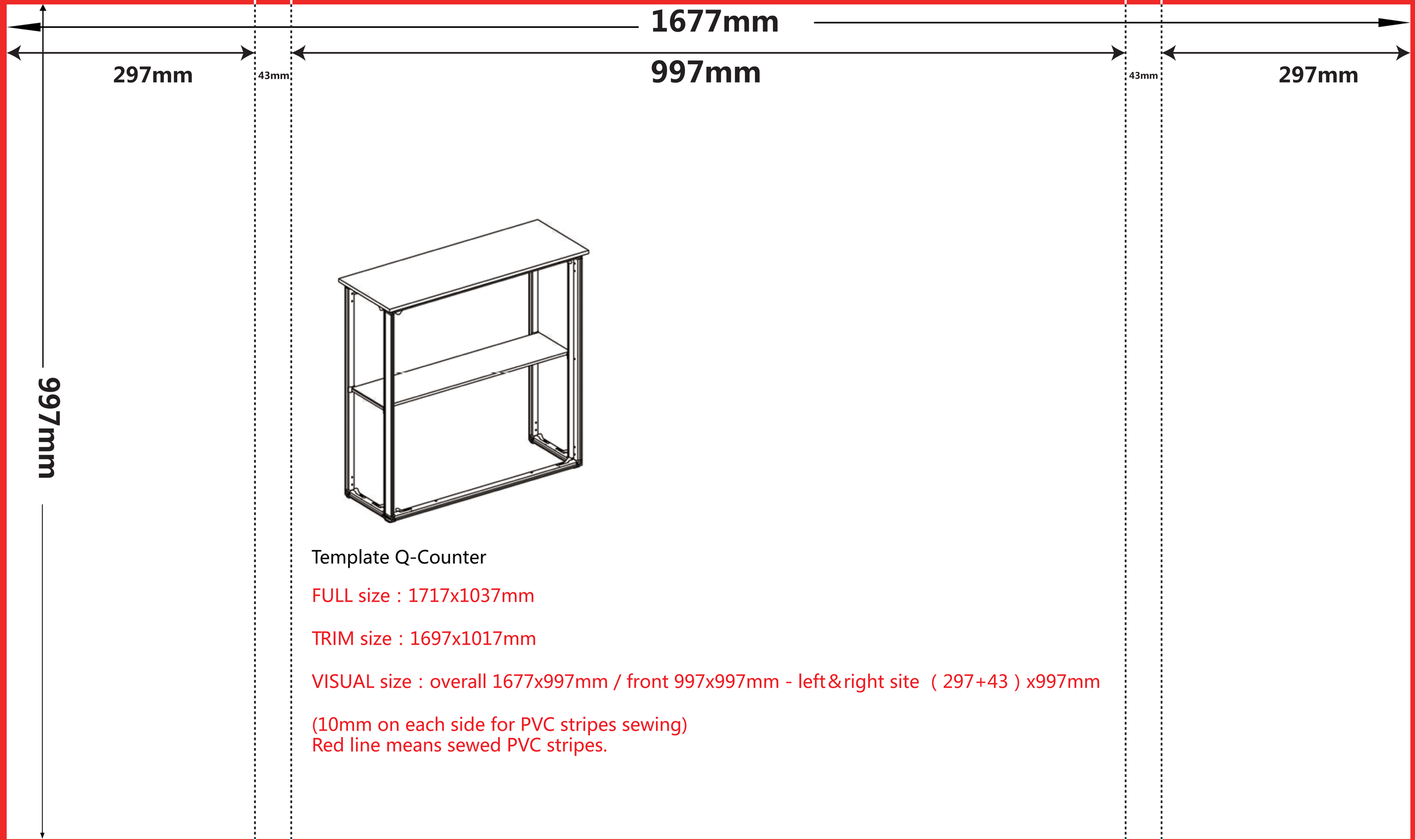

Template Q-Counter

FULL size：1717x1037mm

TRIM size：1697x1017mm

VISUAL size：overall 1677x997mm / front 997x997mm - left&right site （297+43）x997mm

(10mm on each side for PVC stripes sewing)
Red line means sewed PVC stripes.

FILE FORMATS
FORMATS FICHIER

JPG, TIFF only suitable for images files
PDF files
- **PDF/X-3/2002 standard**
- **PDF version must be 1.3**
- **all fonts must be converted to paths or be embedded**

Do not apply crop, bleed or registration marks

JPG, TIFF ne convient que pour les fichiers image
PDF fichiers
- PDF/X-3/2002 standard
- la version PDF doit être 1.3
- toutes les polices doivent être converties ou être incorporées

Ne pas créer de marques de recadrage, de fond perdu ou de repères

COLORS
COULEURS

Color mode : CMYK or greyscales - 8 Bits/Channel
Screen colors RGB will be converted
Color profile : ISO Coated v2 (ECI) available at www.eci.org
Black : C=87%, M = 78%, Y = 65%, K = 100%
Grey : C=0%, M = 0%, Y = 0%, K = 0-100%

Mode couleurs : CMYK or niveaux de gris - 8 Bits/Channel
Couleurs écran RGB doivent être converties
Profil de couleurs : ISO Coated v2 (ECI) disponible sur www.eci.org
Noir : C=87%, M = 78%, Y = 65%, K = 100%
Gris : C=0%, M = 0%, Y = 0%, K = 0-100%

FONTS
POLICES

At least 8 mm font height
Hauteur de police d'au moins 8 mm

RESOLUTION
RÉSOLUTION

in a ratio of 1:1 at least 100 dpi - 120dpi recommended

à l'échelle de 1: 1 au moins 100 dpi - 120dpi recommandé